Fassadenuhren MW

Werbe-, Gross- und Fassadenuhren sind mehr als zweckdienliche Zeitanzeigen. Sie ziehen die Blicke unzähliger Menschen an, beleben das Stadtbild, zieren Fassaden oder bereichern als künstlerisches Designobjekt das Ambiente unterschiedlichster Gebäude.

Ob der ganzen Individualität, die mit den Fassadenuhren einhergeht, geraten die Uhrwerke, die den reibungslosen Betrieb gewährleisten, oft in Vergessenheit.

Die Uhrenspezialisten der Mobatime AG sorgen dafür, dass das gewählte Uhrwerk alle Anforderungen erfüllt – technische Betriebsanforderungen, Montagemöglichkeiten oder Design.

Wir unterstützen Sie von der Planung bis zur Montage sowie auch im Unterhalt. Unsere Fachspezialisten sind jederzeit gerne für Sie da.

Mobatime entwickelt und produziert alle Uhrwerk-Komponenten und -Schnittstellen selbst. Die massgeschneiderte Kompatibilität ist ein Merkmal jeder Uhrkomponente, auch bei Projekten mit speziellen Anforderungen oder bei Erweiterungen schon bestehender Systeme.

Zifferblatt-Typen

ZB 1

ZB 17

ZB 45

ZB 46

ZB 50 Tag

ZB 50 Nacht

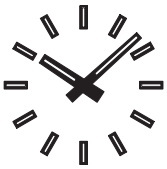
ZB 60 Tag

ZB 60 Nacht

ZB R

ZB 1 / ZB 17
12 Stundenstriche in Kastenform, zum Aufsetzen auf Mauer; 1 Zeigerpaar in Blockform; Ausführung breit ZB 1, schmal ZB 17

ZB 45
12 Stundenstriche auf 2 Ringen, mit Bolzen zur Befestigung auf Mauerwerk; 1 Zeigerpaar in Blockform

ZB 46
12 Stundenstriche auf 1 Ring, mit Bolzen zur Befestigung auf Mauerwerk; 1 Zeigerpaar in Blockform

ZB 50
12 Stundenstriche Ring aus U-Profil mit mauerseitig eingebauten LED; indirekte Beleuchtung von Zifferblatt und Zeiger

ZB 60
12 einzelne Stundenstriche und Zeiger in Kastenform mit Schlitzblenden vorne (Abdeckung mit weissem Acrylglas; weisse LED in den Stundenstrichen und Zeigern.

ZB R
12 römische Ziffern aus Leichtmetall, zum Aufsetzen auf Mauerwerk; 1 Zeigerpaar in Schwertform.

Technische Daten		MW 10	MWS 10	MW 20	MWS 20	MW 24
Ausführung		h/min	h/min/s	h/min	h/min/s	h/min
Zifferblatt-Durchmesser mm		1000 - 3500	1000 - 2500	3500 - 5000	2500 - 4000	1500 - 5000
Synchronisation		polarisierte Minutenimpulse				
Impulsspannung / Impulsstrom		12 - 60 VDC / max. 4 mA				
Speisung		230 VAC, 50 Hz, <10 VA				
Betriebsumgebung	0-95% rel. Feucht. nicht kond.	-30°...+55°C				
Gewicht kg		< 9	< 11	< 22	< 26	< 24
Beleuchtete Zeiger		–	–	–	–	•
Impulsspeicher		elektronischer Impulsspeicher (e-mem)				

MW 10 / MWS 10

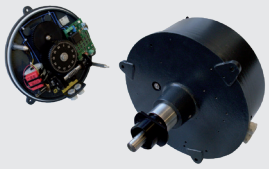

MW 20

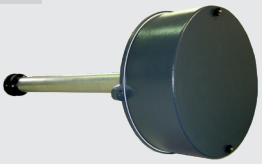

MW 24 / MWS 20

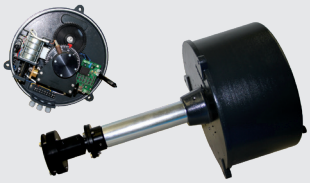

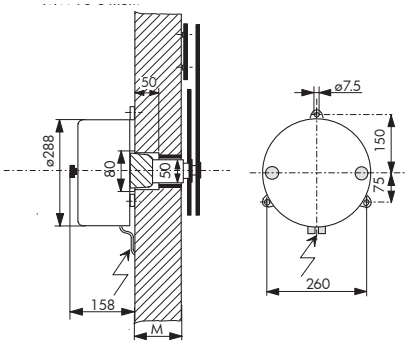

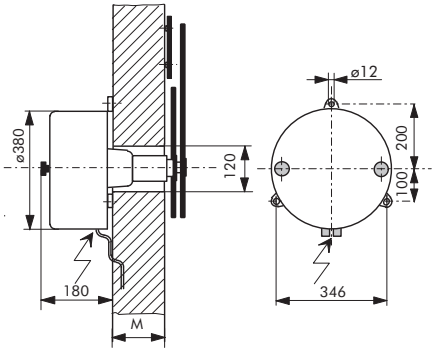

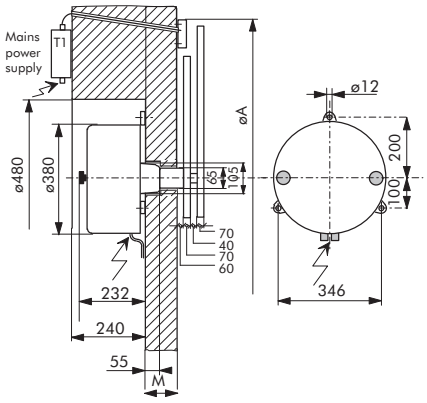

Mobatime AG | Stettbachstrasse 5, 8600 Dübendorf | Tel. +41 44 802 75 75 | info-d@mobatime.ch
Mobatime SA | En Budron H 20, 1052 Le Mont-sur-Lausanne | Tél. +41 21 654 33 50 | info-f@mobatime.ch

phu.ua.d.743-03.22