# Sicherheitsschloss Drückersteuerung 709X

## zur versicherungstechnischen Verriegelung mittels Riegelauschuss und -überwachung

Schlösser mit Drückersteuerung bieten durch den gesteuerten Aussendrücker eine ideale Kombination von Zutrittskontrolle und Fluchtweg. Bei diesen Schlössern werden innen und aussen Türdrücker zur Bedienung eingesetzt. Die Schlossnuss ist geteilt, damit ergeben sich für beide Seiten eine unterschiedliche Bedienung. Der Innendrücker ist dabei immer fest mit dem Schlossmechanismus verbunden und erlaubt die Entriegelung des Schlosses und das Öffnen der Tür von innen, damit Personen den Bereich oder das Gebäude verlassen können. Der Aussendrücker ist freilaufend, d.h. durch die Betätigung des Aussendrückers wird das Schloss nicht entriegelt und die Tür kann auch nicht geöffnet werden. Die Ansteuerung des Schlosses erfolgt mit dem Aufschalten der Betriebsspannung (je nach Variante) und der Ankopplung des Aussendrückers an die Mobatime Zutrittskontrolle.

- Für Feuerschutztüren geeignet
- Geringes Hinterdornmass: 15 mm (Rohrrahmen)
- Zulassung nach DIN EN 179 und DIN EN 1125
- Wechselfunktion zur Entriegelung über Schlüssel von aussen
- Integrierte Panikfunktion über den Innendrücker
- Mechanische Ablaufsteuerung zwischen Kreuz- und Steuerfalle
- Selbstverriegelnd mit Kreuzfalle und Riegel
- Steuerbarer Aussendrücker, Überwachungsfunktion

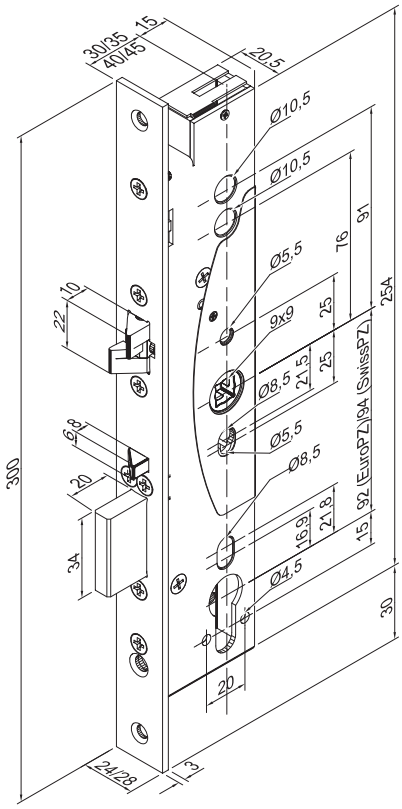


Abbildung und Masszeichnung zeigen die Rohrrahmenversion

| Technische Daten | |
|---|---|
| Panikfunktion | Ja |
| Feuerschutz | Ja |
| Wechselfunktion | Ja |
| Dornmass Rohrrahmen | 30-45 mm |
| Dornmass Vollblatt | 55-65 mm |
| Statische Fallen- / Riegelbelastung | 2 kN / 10 kN |
| Riegelausschluss | 20 mm |
| Drückernuss | 9 mm |
| Überwachungskontakte | Ja |
| Stromversorgung / Spannung / Stromaufnahme 24 V DC | Ja / 12-24 V / 120 mA |
| Zulassung DIN EN 179 / DIN EN 1125 / Bauaufsichtliches Prüfzeugnis | 0432-CPR-00007-11 / P-120003555 |

| Beschreibung | Bestell-Nr. |
|---|---|
| Sicherheitsschloss 709X für Rohrrahmentüren 30-45 mm, Arbeitsstrom | 111524 |
| Sicherheitsschloss 709X für Vollblatttüren 55-65 mm, Arbeitsstrom | 111526 |
| Sicherheitsschloss 709X für Rohrrahmentüren 30-45 mm, Ruhestrom | 111525 |
| Sicherheitsschloss 709X für Vollblatttüren 55-65 mm, Ruhestrom | 111528 |
| Anschlusskabel zur Schlossreihe 709X | 110875 |



**Mobatime AG** | Stettbachstrasse 5, 8600 Dübendorf | Tel. +41 44 802 75 75 | info-d@mobatime.ch
**Mobatime SA** | En Budron H 20, 1052 Le Mont-sur-Lausanne | Tél. +41 21 654 33 50 | info-f@mobatime.ch